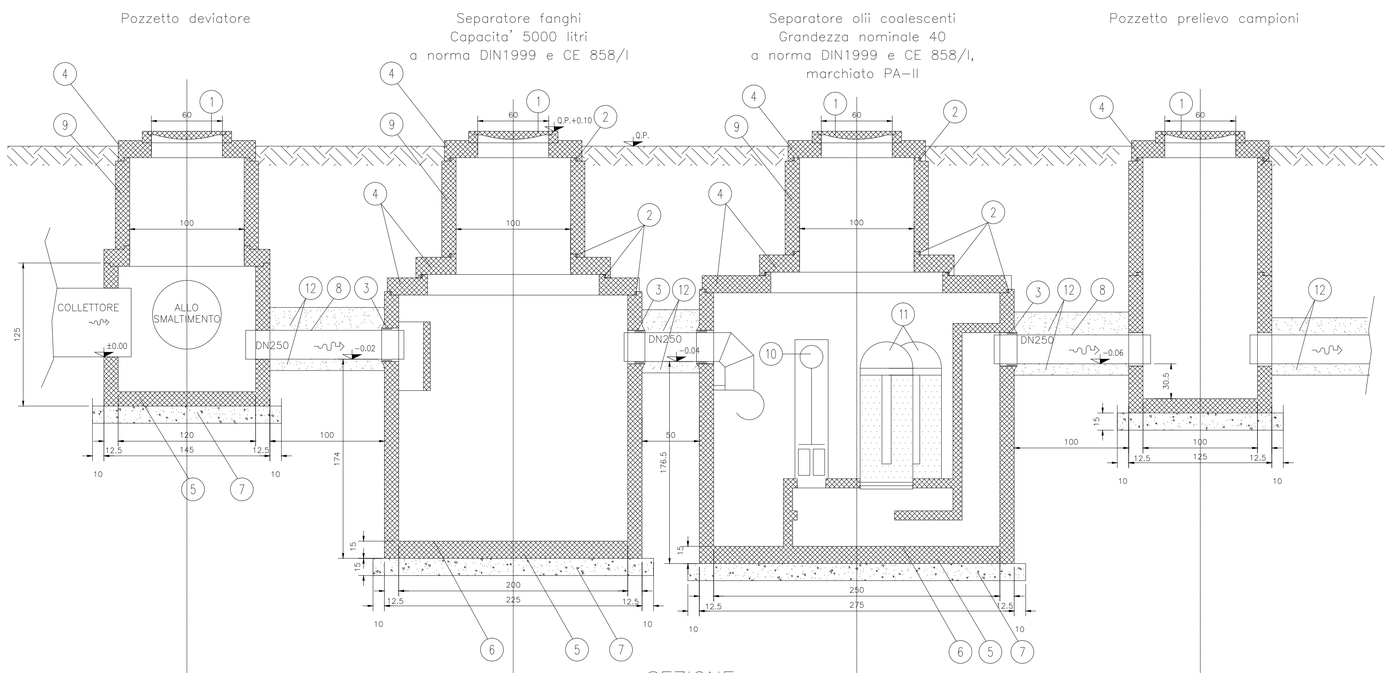

SEZIONE
1:25

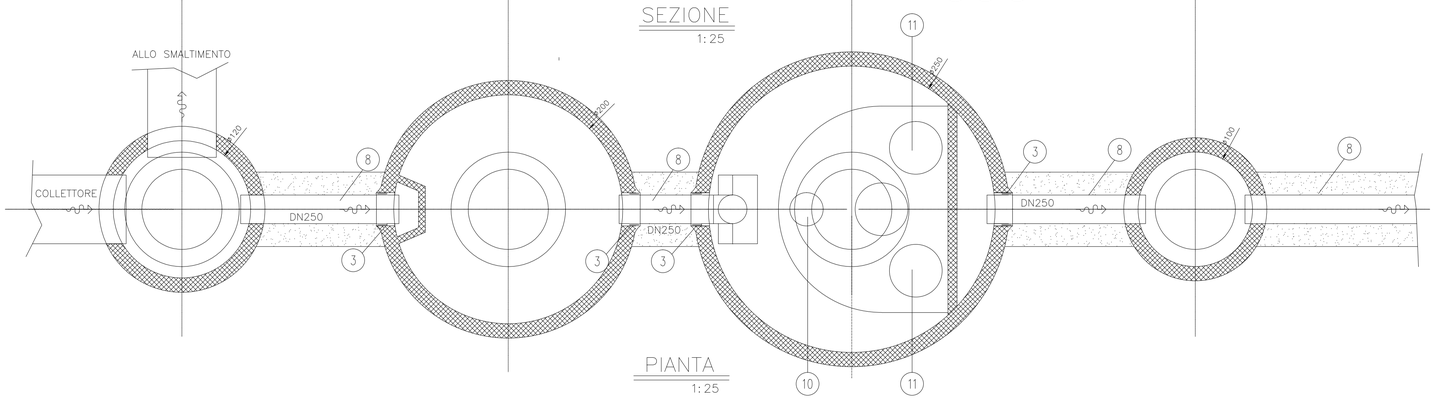

PIANTA
1:25

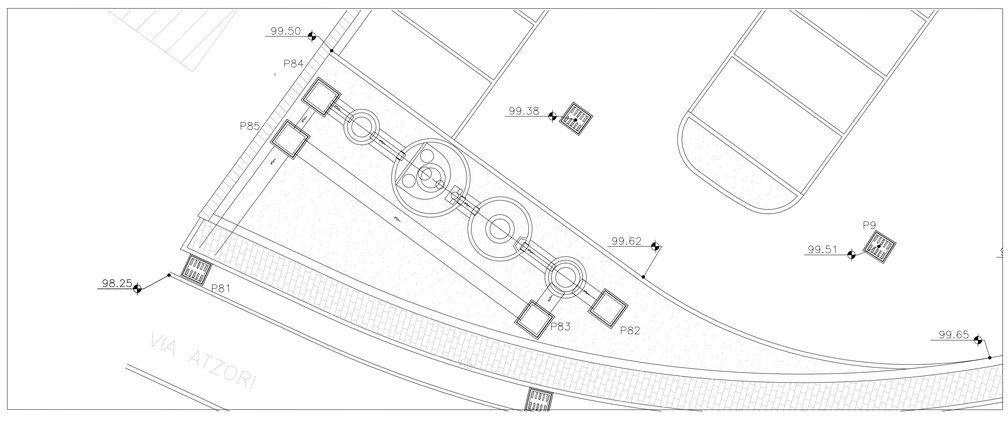

STRALCIO PLANIMETRICO
1:100

LEGENDA

DISOLEATORI PER PIAZZALI AVENTI SUPERFICIE NON SUPERIORE A 7500 mq

1. Chiusino in CAV con cls. di tipo B/45 secondo DIN1045 (Rck=45MPa) classe B125 UNI EN124 armatura in barre ad aderenza migliorata FeB44k controllate in stabilimento ed elettrosaldate.
2. Sigillatura a tenuta resistente agli olii in HDTE
3. Innesto con giunto a perfetta tenuta idraulica resistente agli olii in HDTE
4. Lastre riduttrici in CAV con cls. di tipo B/45 secondo DIN1045 (Rck=45MPa) armatura in barre ad aderenza migliorata FeB44k controllate in stabilimento ed elettrosaldate.
5. Elemento monolitico in CAV con cls. di tipo B/45 secondo DIN1045 (Rck=45MPa) senza giunti secondo DIN4281 armatura in barre ad aderenza migliorata FeB44k controllate in stabilimento ed elettrosaldate.
6. Rivestimento interno resistente ai liquidi leggeri costituito da tre mani di vernice epossidica
7. Magrone di sottofondazione in cls. dosato a 150kg/mc di cemento R325
8. Tubazione di raccordo in PVC rigido tipo 303 serie pesante
9. Elemento tubolare di rialzo in CAV con cls. di tipo B/45 secondo DIN1045 (Rck=45MPa) con Rck = 30MPa armatura in barre ad aderenza migliorata FeB44k controllate in stabilimento ed elettrosaldate.
10. Otturatore a galleggiante per la separazione olii
11. Filtro oleoassorbente a coalescenza marchiato PA-II
12. Calottatura con calcestruzzo tipo III con RcK ò 25 MPa

N.B. i dispositivi metallici devono essere realizzati in acciaio INOX
I separatori devono essere forniti di manuale d'uso e manutenzione
e di una certificazione attestante la qualita dei manufatti
e la correttezza del montaggio e della posa in opera in
conformita con le norme tecniche vigenti.

NOTE GENERALI

- TUTTE LE QUOTE SONO ESPRESSE IN METRI
- TUTTE LE DIMENSIONI SONO ESPRESSE IN CENTIMETRI
- TUTTI GLI ANGOLI SONO ESPRESSI IN GRADI SESSAGESIMALI

COMUNE DI NOCERA INFERIORE

INTERVENTO DI MIGLIORAMENTO E DI ADEGUAMENTO DELLA VIABILITA' DI COLLEGAMENTO TRA L'AUTOSTRADA A3 E LA CITTA' DI NOCERA

Adeguamento e riqualifica viabilità della città di Nocera da e per lo svincolo dell'Autostrada A3 Napoli-Pompei-Salerno - mediante la realizzazione di nuova rotatoria e nuova area di parcheggio

PROGETTO ESECUTIVO

ROTATORIA USCITA AUTOSTRADA A3

SISTEMA SMALTIMENTO ACQUE METEORICHE
DISOLEATORE

Il Progettista
SO.D.ING. S.r.l.
Società di ingegneria
Napoli - Piazza Eritrea, 3
Ing. Emilio Maione
Ordine degli Ingegneri di Napoli n°3760

Il responsabile unico del procedimento

Consulenza specialistica

SCALA:	funzione/unità							attività	n. progetto		-	n. elaborato	bis	rev.	DATA:
indicata	-	-	-	-	-	-	-				-	- - PS-C-10C	-	-	MAG 2018

REDATTO	VERIFICATO	APPROVATO
Ing. G. Mascetta	Ing. P. Di Martino	Ing. E. Maione

SO.D.ING. S.r.l.
Società di ingegneria
Napoli - Piazza Eritrea, 3