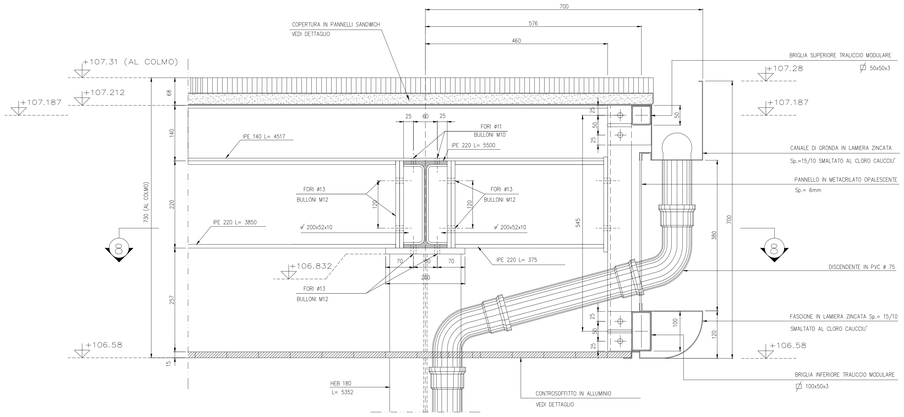

SEZIONE "7–7"
Scala 1:5

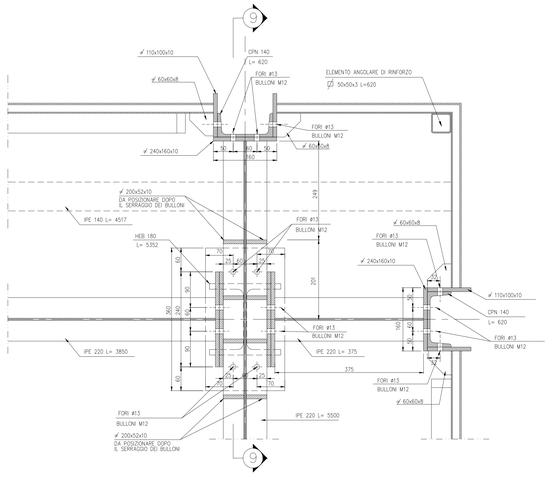

SEZIONE "8–8"
Scala 1:5

MANTO DI COPERTURA COSTITUITO DA PANNELLI "SANDWICH" AUTOPORTANTI
REALIZZATI CON DUE LASTRE IN LAMIERA DI ACCIAIO ZINCATO A CALDO (SISTEMA SENDZIMIR)
DELLO SPESSORE DI 0.6mm PREVERNICIATE SULLE FACCE A VISTA CON INTERPOSTO RIEMPIMENTO
IN RESINA POLIURETANICA ESPANSA RIGIDA AUTOESTINGUENTE AVENTE DENSITA' Kg/mc 40
IL RAPPORTO LARGHEZZA/SVILUPPO DELLA LAMIERA GRECATA DOVRA' ESSERE DI CIRCA 1.3

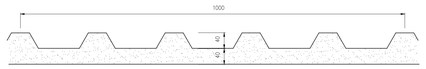

PARTICOLARE PANNELLO "SANDWICH"
Scala 1:5

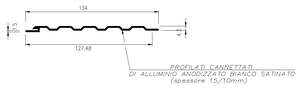

SEZIONE TIPICA
PROFILATO PER CONTROSOFITTO
Scala 1:2

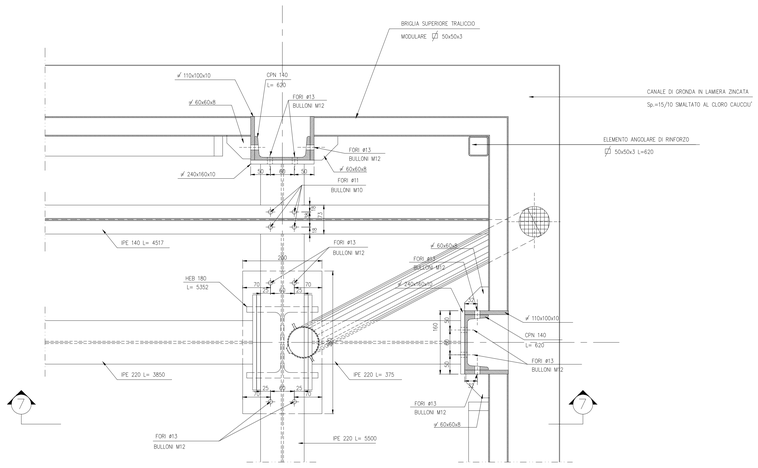

DETTAGLIO "1" A QUOTA +107.187
Scala 1:5

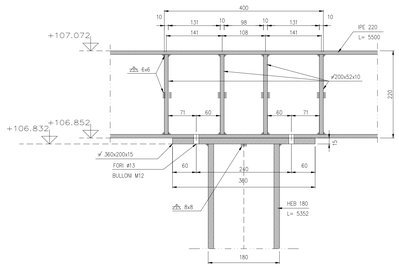

SEZIONE "9–9"
Scala 1:5

NOTE GENERALI

- TUTTE LE DIMENSIONI SONO ESPRESSE IN MILLIMETRI
- TUTTI GLI SPESSORI SONO ESPRESSI IN MILLIMETRI
- TUTTE LE QUOTE ALTIMETRICHE SONO ESPRESSE IN METRI

MATERIALI

CARPENTERIA METALLICA: FE 430
BULLONI = CL 8.8
SALDATURE A CORDONE D'ANGOLO CON SEZIONE DI GOLA = 6mm

COMUNE DI NOCERA INFERIORE

INTERVENTO DI MIGLIORAMENTO E DI ADEGUAMENTO DELLA VIABILITA' DI COLLEGAMENTO TRA L'AUTOSTRADA A3 E LA CITTA' DI NOCERA

Adeguamento e riqualifica viabilità della città di Nocera da e per lo svincolo dell'Autostrada A3 Napoli-Pompei-Salerno - mediante la realizzazione di nuova rotatoria e nuova area di parcheggio

PROGETTO ESECUTIVO

ROTATORIA USCITA AUTOSTRADA A3

PENSILINA ARE DI PARCHEGGIO
CARPENTERIA METALLICA DETTAGLI

Il Progettista
SO.D.ING. S.r.l.
Società di ingegneria
Napoli - Piazza Enrica, 3
ing. Ernesto Malone
Ordine Ingegneri Napoli n°8760

Il responsabile unico del procedimento

Consulenza specialistica

SCALA:	funzionalità															n. elaborato	lav.	ass.	DATA:
-	-	-	-	-	-	-	-	-						-	-	-	PS-C-12-C	-	-	MAG 2018

REDATTO	VERIFICATO	APPROVATO
Ing. G. Mascetta	Ing. P. Di Martino	Ing. E. Malone

SO.D.ING. S.r.l.
Società di ingegneria
Napoli - Piazza Enrica, 3