TITOLO
PARTICOLARE MESSA A TERRA PALI DI ILLUMINAZIONE
PAG. N° 01

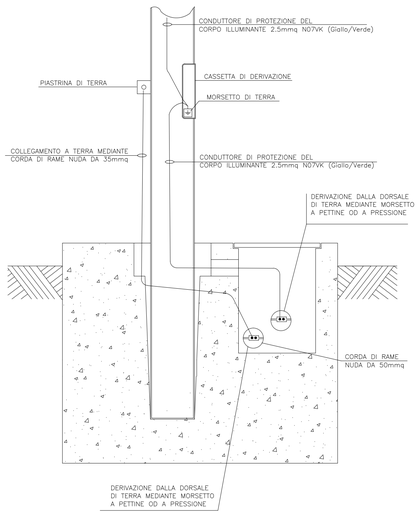

TITOLO
PARTICOLARE POZZETTO CON DISPERSORE DI TERRA
PAG. N° 02

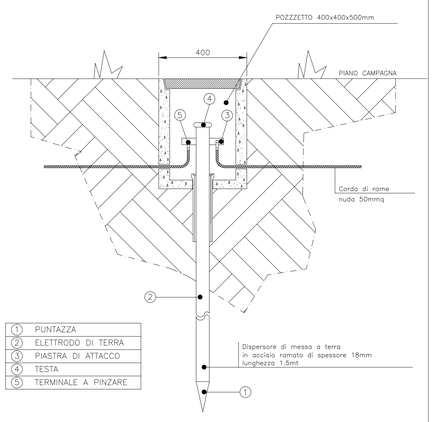

1	PUNTAZZA
2	ELETTRODO DI TERRA
3	PIASTRA DI ATTACCO
4	TESTA
5	TERMINALE A PINZARE

TITOLO
PARTICOLARE PIASTRINA DI MESSA A TERRA
PAG. N° 03

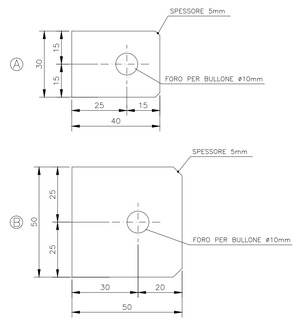

Ⓐ PIASTRINA TIPO PER PALI,PORTALI,PALINE SEMAFORICHE,ECC.

Ⓑ PIASTRINA TIPO PER PENSILINE,TORRI FARO,TRALICCI.ECC.

NOTA:
–LA PIASTRINA DEVE ESSERE SALDATA ALLA STRUTTURA METALLICA DA CONNETTERE A TERRA.LA SALDATURA ED IL MATERIALE CIRCOSTANTE DEBBONO ESSERE OPPORTUNAMENTI PROTETTI DALLE CORROSIONI (AD ES.MEDIANTE CATRAMINA,ASFALTO LIQUIDO,IDONEA VERNICIATURA).
IL COLLEGAMENTO FRA PIASTRINA E CONDUTTORI DI TERRA E DI PROTEZIONE DEVE ESSERE EFFETTUATO DI NORMA MEDIANTE BULLONE ø10mm,DADO, CONTRODADO,RONDELLE IN ACCIAIO INOX 18/8. EVENTUALI CAPICORDA DEBBONO ESSERE DI TIPO STAGNATO O CADMIATO.

TITOLO
PARTICOLARE COLLEGAMENTO EQUIPOTENZIALE CON IL GUARDIAVIA
PAG. N° 04

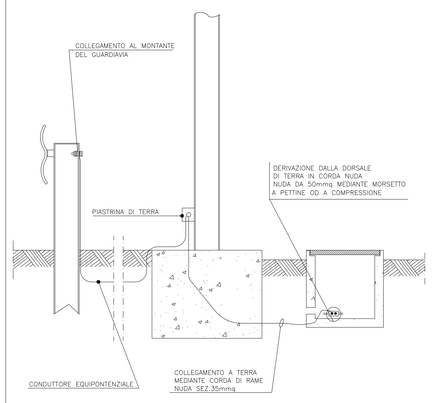

NOTE:
–LE STRUTTURE METALLICHE DA COLLEGARE CON IL GUARDAVIA POSSONO ESSERE PALI, TORRI, PALINE SEMAFORICHE, PORTALI, ECC.
–IL CONDUTTORE EQUIPOTENZIALE PUO' ESSERE : CORDA DI RAME NUDA Sez.50mmq VERNICIATA NEI TRATTI IN VISTA ; BANDELLA DI ACCIAIO ZINCATO Sez.60mmq (20x3) ; TONDO DI ACCIAIO ZINCATO ø8mm.

TITOLO
PARTICOLARE PALI ILLUMINAZIONE
PAG. N° 07

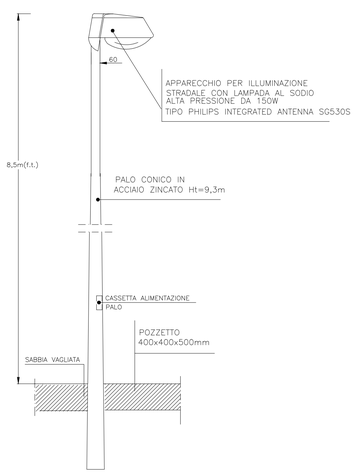

TITOLO
PARTICOLARE STAFFAGGIO PROIETTORE
DIS. N° 08

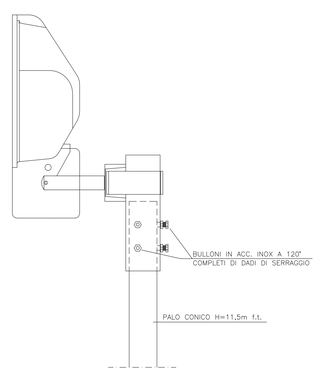

TITOLO
PARTICOLARE STAFFAGGIO PROIETTORE
DIS. N° 09

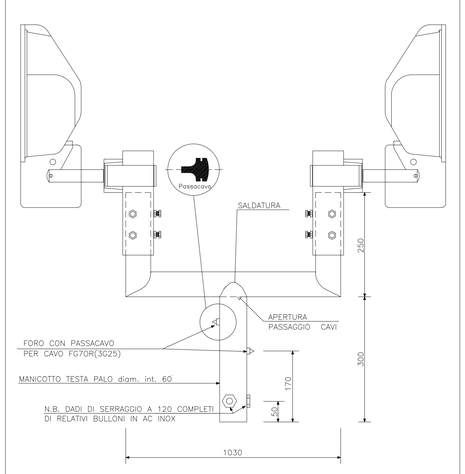

TITOLO
PARTICOLARE CASSETTA A PIANTANA
PAG. N° 05

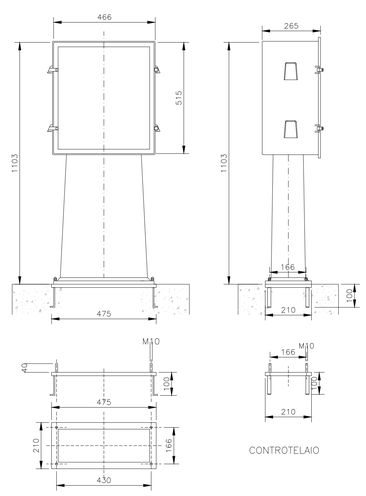

TITOLO
PALO CONICO LAMINATO hft=11.5mt
DIS. N° 10

LAVORAZIONI BASE PALO

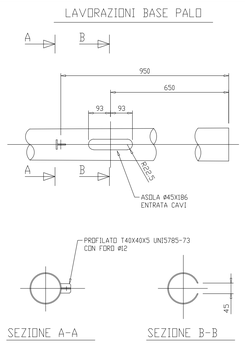

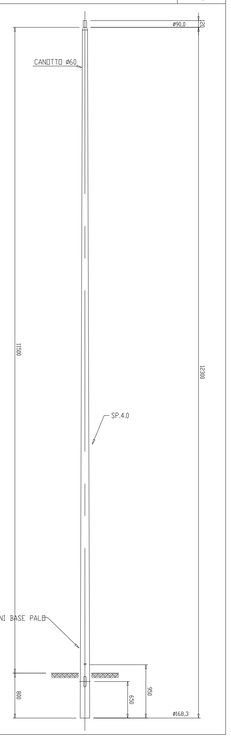

NOTE:
-DIMENSIONI IN mm
-PESO PALO KG362

TOLLERANZE	
DIAMETRI	± 3 %
LUNGHEZZA PALO	± 50 mm
RETTILINEITA' PALO	± 0,3 %
SPESSORE ALLA BASE	± 0,3 mm

MATERIALI	
PALO	S275 (FE430) UNI EN10025
ACCESSORI	S235 (FE360) UNI EN10025
BULLONERIA INOX	DIN A2
ZINCATURA A CALDO	Conforme a norme UNI EN40/4

TITOLO
QUADRO COMANDO ILLUMINAZIONE
PAG. N° 06

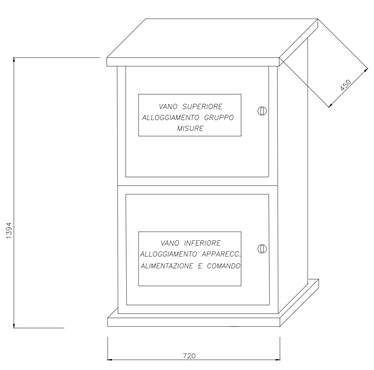

TITOLO
PALO CONICO LAMINATO hft=8.5mt
DIS. N° 10

LAVORAZIONI BASE PALO

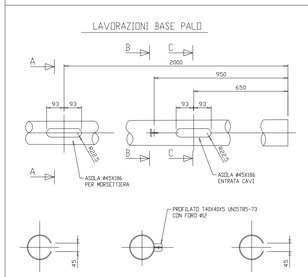

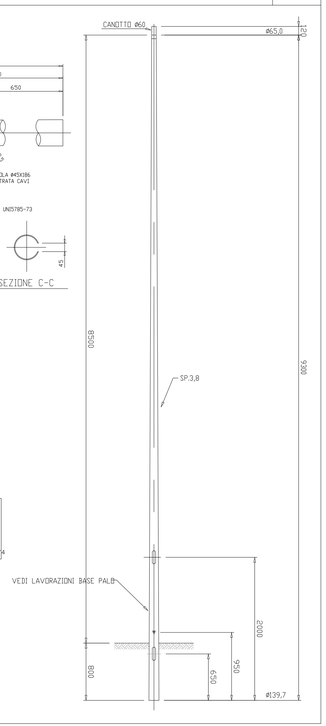

NOTE:
-DIMENSIONI IN mm
-PESO PALO KG1102

TOLLERANZE	
DIAMETRI	± 3 %
LUNGHEZZA PALO	± 50 mm
RETTILINEITA' PALO	± 0,3 %
SPESSORE ALLA BASE	± 0,3 mm

MATERIALI	
PALO	S275 (FE430) UNI EN10025
ACCESSORI	S235 (FE360) UNI EN10025
BULLONERIA INOX	DIN A2
ZINCATURA A CALDO	Conforme a norme UNI EN40/4

COMUNE DI NOCERA INFERIORE

INTERVENTO DI MIGLIORAMENTO E DI ADEGUAMENTO DELLA VIABILITA' DI COLLEGAMENTO TRA L'AUTOSTRADA A3 E LA CITTA' DI NOCERA

Adeguamento e riqualifica viabilità della città di Nocera da e per lo svincolo dell'Autostrada A3 Napoli-Pompei-Salerno - mediante la realizzazione di nuova rotatoria e nuova area di parcheggio

PROGETTO ESECUTIVO

ROTATORIA USCITA AUTOSTRADA A3

ILLUMINAZIONE
PARTICOLARI D'INSTALLAZIONE

Il Progettista
SO.D.ING. S.r.l.
Società di ingegneria
Napoli - Piazza Eritrea, 3
Ing. Ernesto Malone
Ordine Ingegneri Napoli n.3760

Il responsabile unico del procedimento

Consulenza specialistica

SCALA:	funzione/unità						attività	n. progetto	-			n. elaborato	bis	rev.	DATA:
-	-	-	-	-	-	-				-	-	PS-C-15B	-	-	MAG 2018

REDATTO	VERIFICATO	APPROVATO
Ing. G. Mascetta	Ing. P. Di Martino	Ing. E. Malone

SO.D.ING. S.r.l.
Società di ingegneria
Napoli - Piazza Eritrea, 3