NOTE GENERALI

- TUTTE LE DIMENSIONI SONO ESPRESSE IN CENTIMETRI

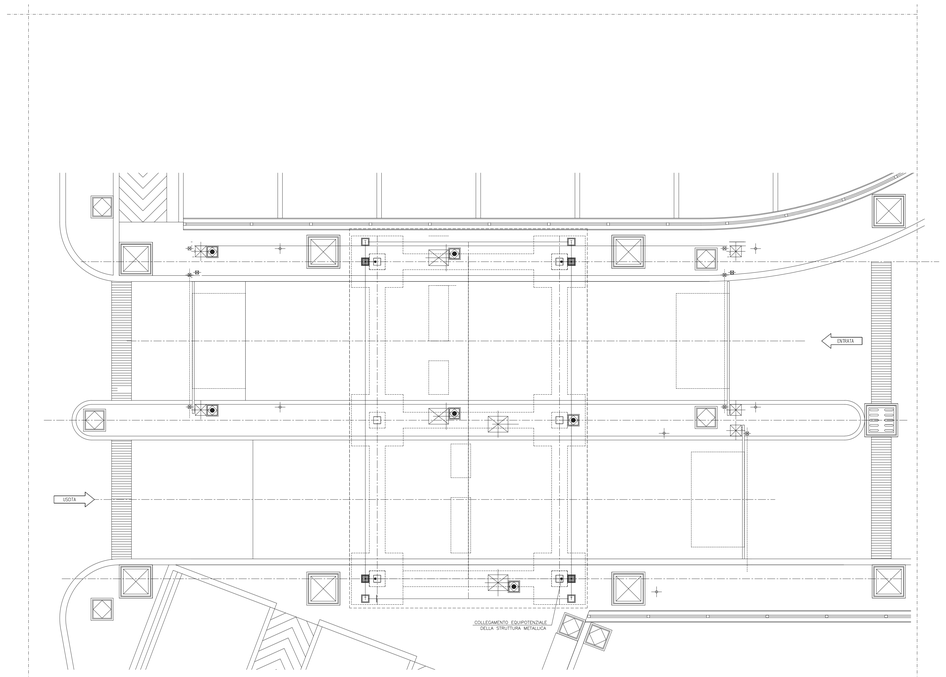

PENSILINA PARCHEGGIO

IMPIANTO DI MESSA A TERRA

1:50

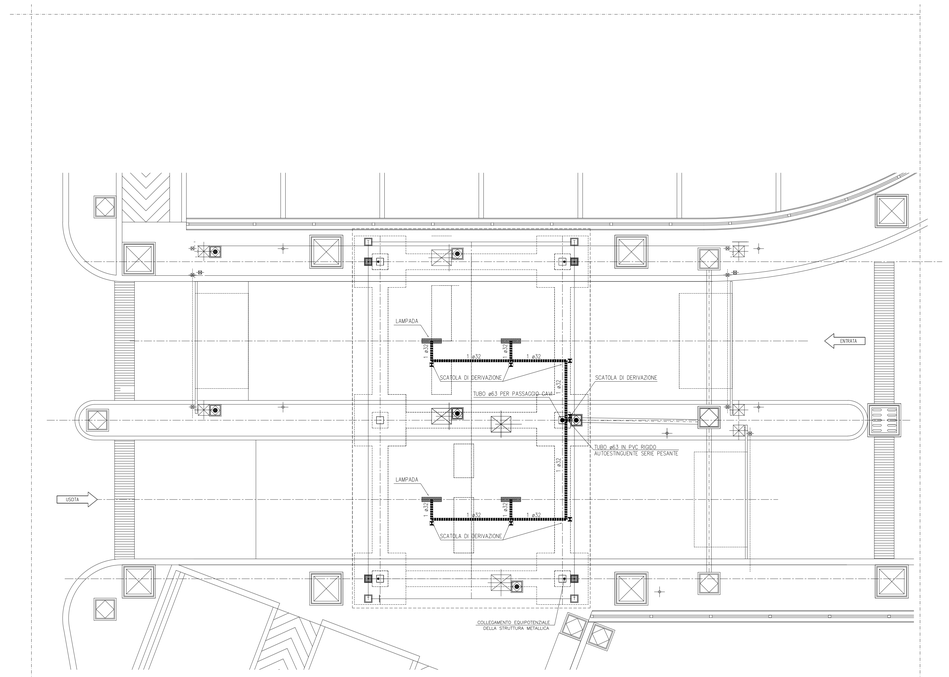

PENSILINA PARCHEGGIO

PREDISPOSIZIONE IMPIANTI DI ILLUMINAZIONE

1:50

LEGENDA

- POZZETTO PREFABBRICATO IN C.A.V. CON CHIUSINO IN C.A. AVENTE R'ck>30MPa DIM.=40x40x40 PER MESSA A TERRA (VEDI DETTGLI□)
- POZZETTO PREFABBRICATO IN C.A.V. CON CHIUSINO IN C.A. AVENTE R'ck>30MPa DIM.=30x30x30
- CORDA NUDA DI RAME 50mmq

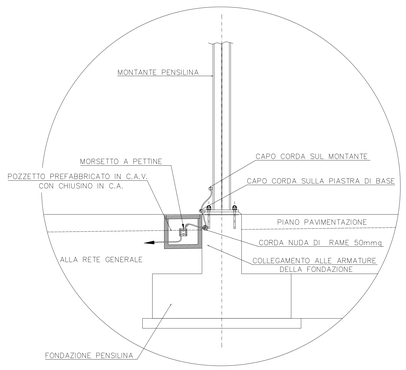

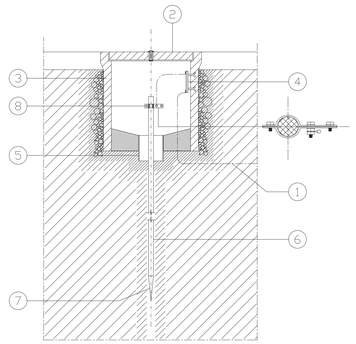

POZZETTO DI TERRA ISPEZIONABILE

RAPPRESENTAZIONE IN PIANTA

T

LEGENDA

1	CORDA DI RAME NUDO 50mmq
2	CHIUSINO CON SIMBOLO DI TERRA
3	POZZETTO IN CEMENTO VIBRATO 40x40
4	BARRA COLLEGATRICE COMPLETA DI BULLONI
5	TUBO IN P.V.C. ø 110
6	PICCHETTO DI TERRA RACCORDABILE ø 18 ANIMA PIENA
7	PUNTA DI PENETRAZIONE
8	PIASTRA IN ACCIAIO GALVANIZZATO COMPLETA DI BULLONI

COMUNE DI NOCERA INFERIORE

INTERVENTO DI MIGLIORAMENTO E DI ADEGUAMENTO DELLA VIABILITA' DI COLLEGAMENTO TRA L'AUTOSTRADA A3 E LA CITTA' DI NOCERA

Adeguamento e riqualifica viabilità della città di Nocera da e per lo svincolo dell'Autostrada A3 Napoli-Pompei-Salerno - mediante la realizzazione di nuova rotatoria e nuova area di parcheggio

PROGETTO ESECUTIVO

ROTATORIA USCITA AUTOSTRADA A3

PENSILINA ARE DI PARCHEGGIO
IMPIANTO DI MESSA A TERRA
E PREDISPOSIZIONE IMPIANTO SEMAFORICO

Il Progettista
SO.D.ING. S.r.l.
Società di ingegneria
Napoli - Piazza Enrico, 3
Ing. Eugenio Maione
Ordine degli Ingegneri di Napoli n.8760

Il responsabile unico del procedimento

Consulenza specialistica

SCALA:	funzione/unità							attività	n. progetto			-			rl. elaborato	tav.	sez.	DATA:
-	-	-	-	-	-	-	-					-	-	-	PS-C-12-E	-	-	MAG 2018

REDATTO	VERIFICATO	APPROVATO
Ing. G. Moscetta	Ing. P. Di Martino	Ing. E. Maione

SO.D.ING. S.r.l.
Società di ingegneria
Napoli - Piazza Enrico, 3