PLINTO CON ESTRADOSSO A QUOTA STRADA

CARPENTERIA PLINTO
scala 1:20

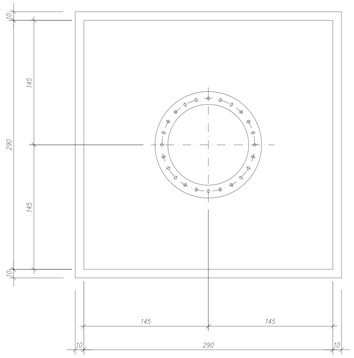

ARMATURA PLINTO
scala 1:20

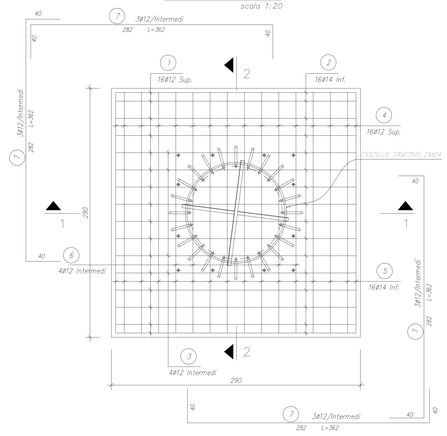

SEZIONE 1–1
scala 1:20

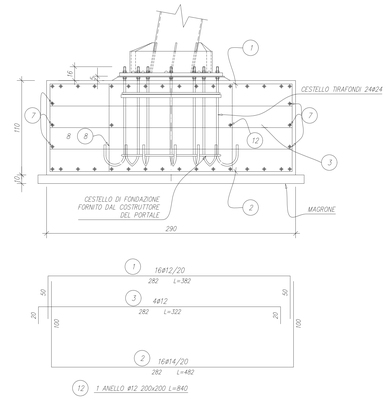

SEZIONE 2–2
scala 1:20

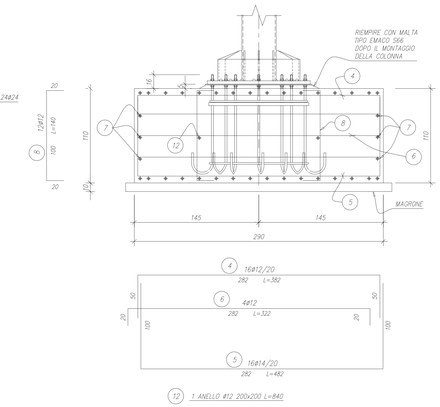

PRESCRIZIONI

- IL PIANO DI POSA DELLE FONDAZIONI DEVE ESSERE REGOLARIZZATO E PROTETTO DA UN GETTO DI CONGLOMERATO MAGRO DI SPESSORE NON INFERIORE A 10 CM.
- ALL'ATTO ESECUTIVO OCCORRERA' ACCERTARE CHE LA TENSIONE AMMISSIBILE DEL TERRENO NON SIA INFERIORE A 1,5 Kg/cm²
- COPRIFERRO 4 cm
- CLASSE DI ESPOSIZIONE 2B UNI 9858

PLINTO CON ESTRADOSSO SOTTO PAVIMENTAZIONE

CARPENTERIA PLINTO
scala 1:20

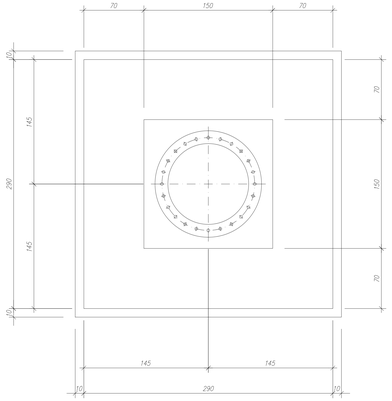

ARMATURA PLINTO
scala 1:20

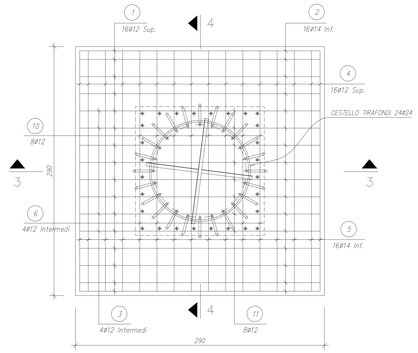

SEZIONE 3–3
scala 1:20

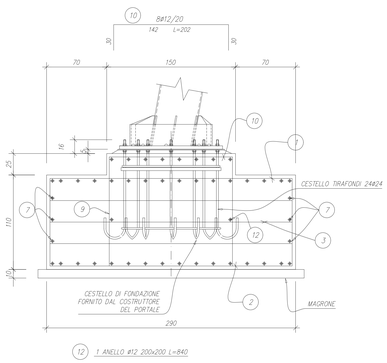

SEZIONE 4–4
scala 1:20

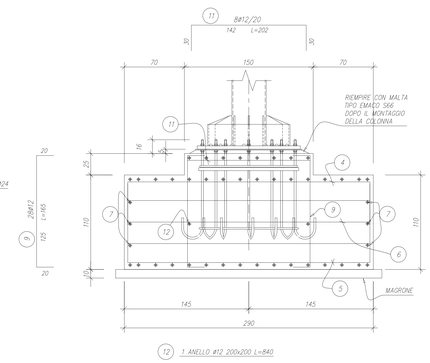

TABELLA MATERIALI

CALCESTRUZZO:	Rck 30 MPA Tipo II
ACCIAIO PER C.A.:	Fe B 44 K controllato in stabilimento
TIRAFONDI:	IN TONDO Fe510 UNI–EN 10025
DADI:	ALTI UNI 5587 6S ZINCATI
CALCESTRUZZO MAGRO:	DOSATO A 150 kg AL m³

CESTELLO DI FONDAZIONE
Fornito con carpenteria metallica

PARTICOLARE TIRAFONDI
scala 1:20

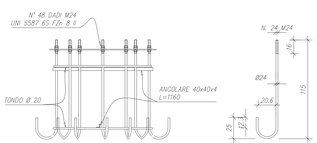

PARTICOLARE CESTELLO E DIMA
scala 1:20

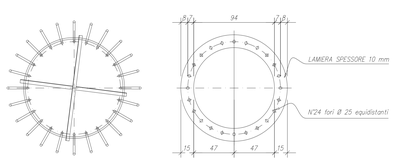

COMUNE DI NOCERA INFERIORE

INTERVENTO DI MIGLIORAMENTO E DI ADEGUAMENTO DELLA VIABILITA' DI COLLEGAMENTO TRA L'AUTOSTRADA A3 E LA CITTA' DI NOCERA

Adeguamento e riqualifica viabilità della città di Nocera da e per lo svincolo dell'Autostrada A3 Napoli-Pompei-Salerno - mediante la realizzazione di nuova rotatoria e nuova area di parcheggio

PROGETTO ESECUTIVO

ROTATORIA USCITA AUTOSTRADA A3

FONDAZIONE PORTALE A MESSAGGIO VARIABILE

Il Progettista: SO.D.ING. S.r.l. Società di Ingegneria Napoli - Piazza Enrica, 3 Ordine n° 8760

Il responsabile unico del procedimento

Consulenza specialistica

SCALA:	funzionalità						anno	n. progetto				n. elaborato	lin.	rev.	DATA:
1:20	-	-	-	-	-	-				-	-	-	PS-C-13B	-	-	MAG 2018

REDATTO	VERIFICATO	APPROVATO
Ing. G. Moscetta	Ing. P. Di Martino	Ing. E. Maione

SO.D.ING. S.r.l.
Società di Ingegneria
Napoli - Piazza Enrica, 3