TABELLA POZZETTI ACQUE METEORICHE

POZZETTO		DIMENSIONI		CHIUSINO		QUOTA TESTA CHIUSINO	QUOTA FONDO POZZETTO	NOTE
N°	TIPO	AxA (cm)	H (cm)	TIPO	CLASSE			
P1	1	70x70	112	2	C250	101.75	100.63	
P2	1	70x70	112	2	C250	101.41	100.29	
P3	1	70x70	112	2	C250	101.12	100.00	
P4	1	70x70	112	2	C250	100.73	99.61	
P5	1	70x70	112	2	C250	100.39	99.27	
P6	1	70x70	117	2	C250	100.04	98.87	
P7	1	70x70	117	2	C250	99.70	98.53	
P8	1	70x70	123	2	C250	99.38	98.15	
P9	1	70x70	152	2	C250	99.51	97.99	
P10	1	70x70	132	2	C250	99.64	98.32	
P11	1	70x70	132	2	C250	99.81	98.49	
P12	1	70x70	132	2	C250	100.10	98.78	
P13	1	70x70	132	2	C250	100.39	99.07	
P14	1	70x70	141	2	C250	100.73	99.32	
P15	1	70x70	112	2	C250	101.12	100.00	
P16	1	70x70	112	2	C250	101.41	100.29	
P17	1	70x70	112	2	C250	102.01	100.89	
P18	2	70x70	173	1	B125	101.11	99.38	
P19	1	70x70	142	2	C250	100.96	99.54	
P20	2	70x70	127	1	B125	101.31	100.04	
P21	2	70x70	127	1	B125	101.55	100.28	
P22	2	70x70	127	1	A15	101.70	100.43	
P23	2	70x70	127	1	B125	101.70	100.43	
P24	2	70x70	127	1	B125	101.55	100.28	
P25	2	70x70	127	1	B125	101.31	100.04	
P26	2	70x70	148	1	B125	101.11	99.63	
P27	1	70x70	124	2	C250	100.92	99.68	
P28	1	70x70	112	2	C250	101.06	99.94	
P29	1	70x70	112	2	C250	101.30	100.18	
P30	1	70x70	112	2	C250	101.79	100.67	
P31	1	70x70	112	2	C250	102.02	100.90	
P32	1	70x70	112	2	C250	102.23	101.11	
P33	1	70x70	117	2	C250	101.13	99.96	
P34	2	70x70	127	1	A15	101.41	100.14	
P35	1	70x70	112	2	C250	101.55	100.43	
P36	1	70x70	112	2	C250	101.65	100.53	
P37	1	70x70	112	2	C250	101.87	100.75	
P38	1	70x70	112	2	C250	102.26	101.14	
P39	1	70x70	122	2	C250	102.42	101.20	
P40	1	70x70	112	2	C250	102.34	101.22	
P41	1	100x100	203	2	C250	99.54	97.51	
P42	1	80x80	223	2	C250	102.42	100.19	
P43	1	80x80	208	2	C250	102.17	100.09	
P44	1	80x80	179	2	C250	101.78	99.99	

TABELLA POZZETTI ACQUE METEORICHE

POZZETTO		DIMENSIONI		CHIUSINO		QUOTA TESTA CHIUSINO	QUOTA FONDO POZZETTO	NOTE
N°	TIPO	AxA	H	TIPO	CLASSE			
P45	1	80x80	155	2	C250	101.14	99.59	
P46	1	80x80	155	2	C250	101.05	99.50	
P47	1	80x80	159	2	C250	101.02	99.43	
P48	1	80x80	155	2	C250	100.86	99.31	
P49	1	70x70	112	2	C250	100.98	99.86	
P50	1	80x80	155	2	C250	100.72	99.17	
P51	1	80x80	155	2	C250	100.35	98.80	
P52	1	80x80	155	2	C250	99.79	98.24	
P53	1	70x70	112	2	C250	100.46	99.34	
P54	1	70x70	112	2	C250	100.65	99.53	
P55	1	70x70	112	2	C250	100.79	99.67	
P56	1	70x70	112	2	C250	100.91	99.79	
P57	1	80x80	138	2	C250	99.06	97.68	
P58	1	100x100	205	2	C250	98.74	96.69	
P59	1	100x100	195	2	C250	98.80	96.85	
P60	1	100x100	195	2	C250	96.99	97.09	
P61	1	100x100	196	2	C250	99.08	97.12	
P62	1	100x100	211	2	C250	99.37	97.26	
P63	1	100x100	216	2	C250	99.52	97.36	
P64	1	80x80	155	2	C250	99.79	98.24	
P65	1	70x70	112	2	C250	100.23	99.11	
P66	1	80x80	155	2	C250	100.05	98.50	
P67	1	80x80	155	2	C250	100.39	98.84	
P68	1	80x80	155	2	C250	100.93	99.38	
P69	1	80x80	155	2	C250	101.49	99.94	
P70	1	80x80	215	2	C250	102.30	100.15	
P71	1	80x80	223	2	C250	102.60	100.37	
P72	1	100x100	240	2	C250	98.97	96.57	
P73	1	100x100	243	2	C250	98.92	96.49	
P74	1	100x100	221	2	C250	98.60	96.39	
P75	1	100x100	211	2	C250	98.40	96.29	
P76	1	70x70	112	2	C250	98.98	97.86	
P77	1	70x70	112	2	C250	99.48	98.36	
P78	1	70x70	112	2	C250	99.99	98.87	
P79	1	70x70	112	2	C250	100.40	99.28	
P80	1	100x100	197	2	C250	98.12	96.15	
P81	1	100x100	221	2	C250	98.23	96.02	
P82	2	70x70	197	1	A15	99.77	97.80	
P83	2	70x70	194	1	A15	99.77	97.83	
P84	2	70x70	195	1	A15	99.65	97.70	
P85	2	70x70	322	1	A15	99.65	96.43	
P86	1	80x80	138	2	C250	99.43	98.05	
P87	1	100x100	206	2	C250	99.76	97.70	
P88	1	100x100	199	3	D400	99.76	97.77	

TIPOLOGIA POZZETTI E CHIUSINI

POZZETTO	1	CARRABILE
	2	NON CARRABILE
CHIUSINO	1	NON CARRABILE IN CEMENTO BATTENTATO
	2	GRIGLIA IN GHISA CARRABILE
	3	IN GHISA CARRABILE

LEGENDA MATERIALI

1	RIVESTIMENTO TUBAZIONI IN CONGLOMERATO CEMENTIZIO TIPO III, SECONDO LA CLASSIFICAZIONE DELLE NORME TECNICHE,CON RcK 25 MPa.
2	TUBAZIONI IN PVC RIGIDO TIPO 303 SERIE PESANTE

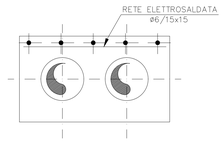

DETTAGLIO TIPICO ARMATURA DI RINFORZO
PER ATTRAVERSAMENTI STRADALI

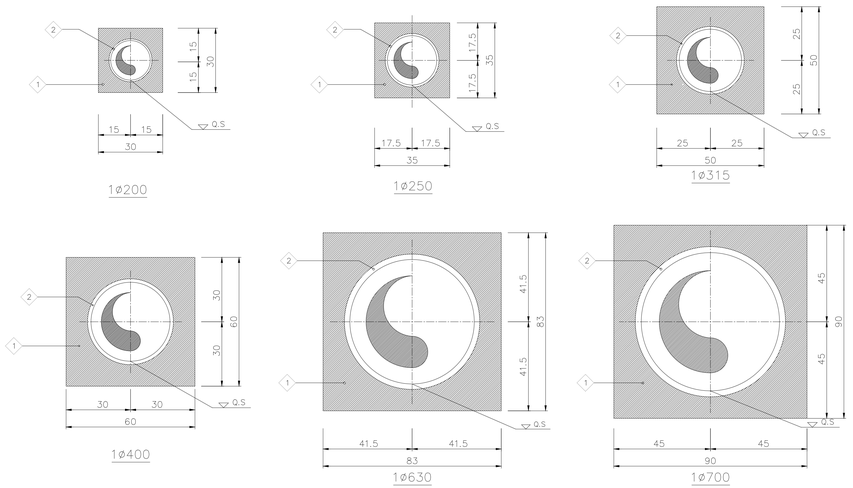

SEZIONI TIPO RIVESTIMENTI TUBAZIONI

1:10

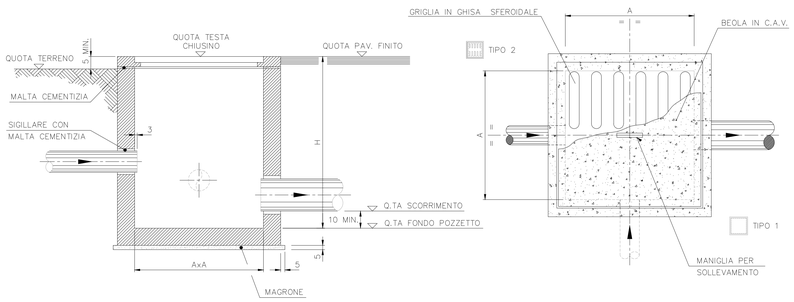

ELEVAZIONE

PIANTA

POZZETTI PREFABBRICATI IN C.A.V.
PER SMALTIMENTO ACQUE METEORICHE

TABELLA MATERIALI

MAGRONE :
- CONGLOMERATO CEMENTIZIO DOSATO CON 150 Kg/mc DI CEMENTO TIPO 325

OPERE IN C.A. :
- CONGLOMERATO CEMENTIZIO CON Rck≥30 MPa
- ACCIAIO IN BARRE AD ADERENZA MIGLIORATA CONTROLLATO IN STABILIMENTO,TIPO Fe8444.

ARMATURE OPERE IN C.A.
- OVE NON ESPRESSAMENTE INDICATO, MAGLIA QUADRATA 20x20 cm ø10mm IN CORRISPONDENZA DELLE SUPERFICI ESTERNE ED INTERNE (BASE , PERETI, SOLETTA). COPRIFERRO 2.5cm FERRI DI FRETTAGGIO e12 IN CORRISPONDENZA DELLE IMMISSIONI DEI COLLETTORI E DELLE CUNETTE. SOVRAPPOSIZIONI 30 DIAMETRI

DISPOSITIVI DI CORONAMENTO :
- CHIUSINI E GRIGLIE CARRABILI CON CONTROTELAIO IN GHISA SFEROIDALE SECONDO UNI EN 124 – Classe D400

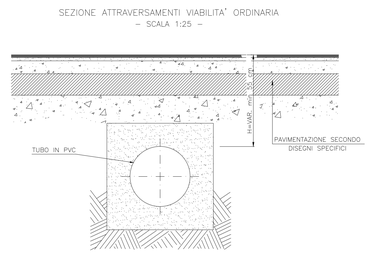

POSA COLLETTORI

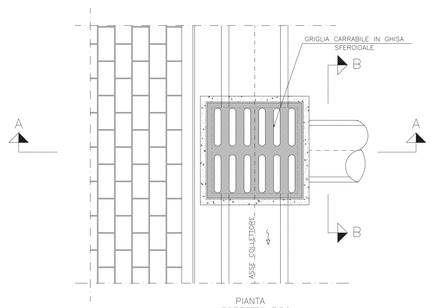

PIANTA
POZZETTO TIPO
– SCALA 1:25 –

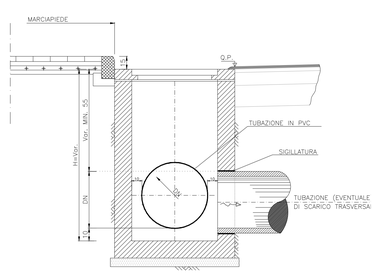

SEZIONE A–A
– SCALA 1:25 –

POZZETTO PREFABBRICATO IN C.A.V.

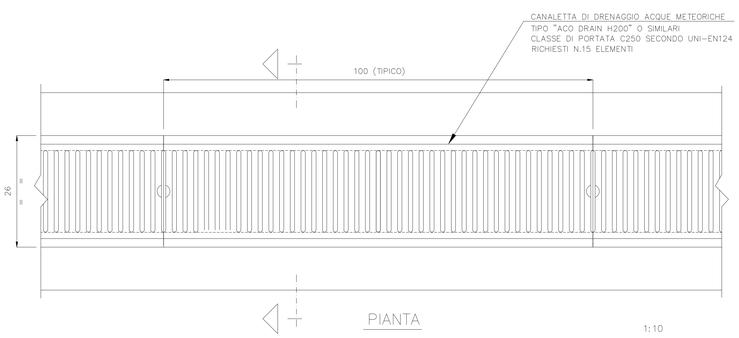

PIANTA

1:10

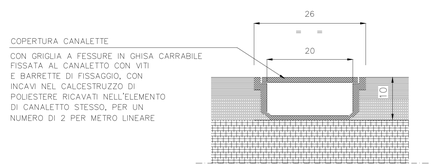

COMUNE DI NOCERA INFERIORE

INTERVENTO DI MIGLIORAMENTO E DI ADEGUAMENTO DELLA VIABILITA' DI COLLEGAMENTO TRA L'AUTOSTRADA A3 E LA CITTA' DI NOCERA

Adeguamento e riqualifica viabilità della città di Nocera da e per lo svincolo dell'Autostrada A3 Napoli-Pompei-Salerno - mediante la realizzazione di nuova rotatoria e nuova area di parcheggio

PROGETTO ESECUTIVO

ROTATORIA USCITA AUTOSTRADA A3

SISTEMA SMALTIMENTO ACQUE METEORICHE
PARTICOLARI IDRAULICI

Il Progettista
SO.D.ING. S.r.l.
Ordine Ingegneri Napoli n.8760

Il responsabile unico del procedimento

Consulenza specialistica

SCALA:	funzione/unità						attività	n. progetto	-	n. elaborato	tav.	rev.	DATA:
indicata	-	-	-	-	-	-			- -	PS-C-10B	-	-	MAG 2018

REDATTO	VERIFICATO	APPROVATO
Ing. G. Mascetta	Ing. P. Di Martino	Ing. E. Malone

SO.D.ING. S.r.l.
Società di ingegneria
Napoli - Piazza Eritrea, 3